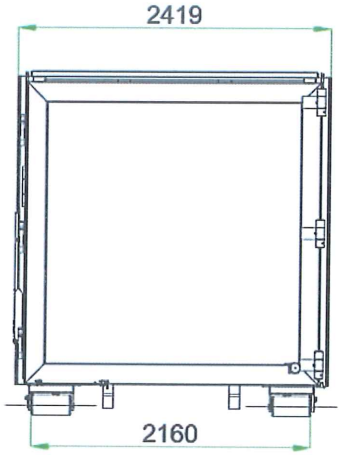
2419
2160

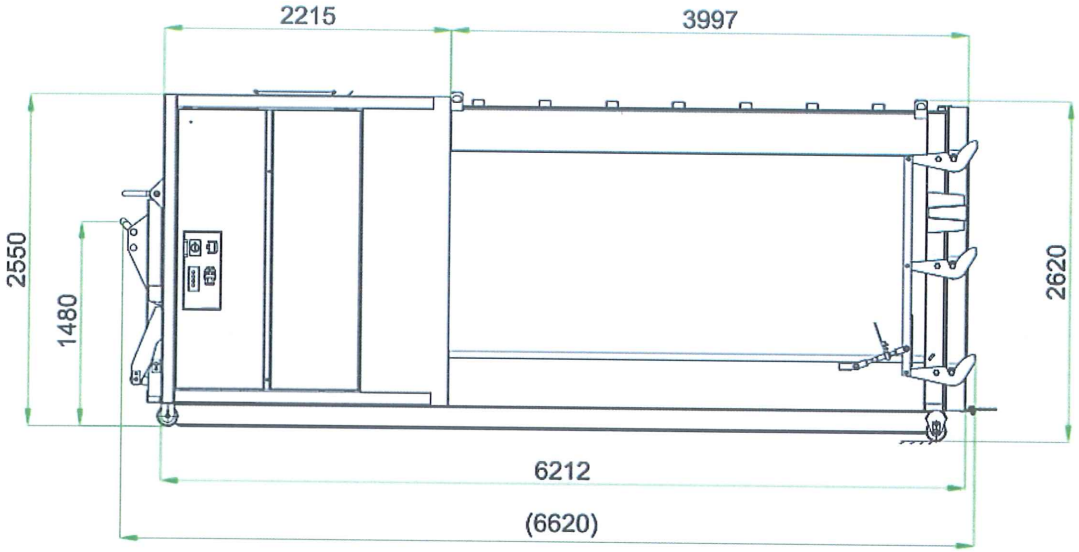
2215
3997
2550
1480
2620
6212
(6620)

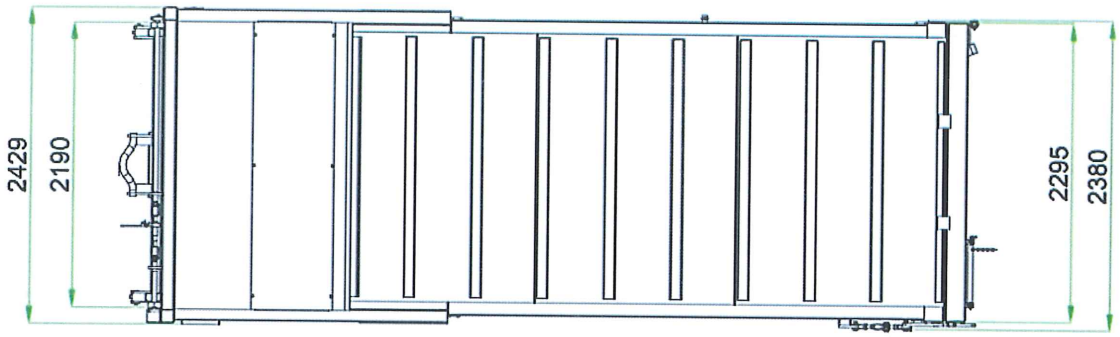
2429
2190
2295
2380